KINAROX



RUBBERBEKLEDE HORIZONTALE SLURRYPOMPEN

Kinarox® Vita

rubberbeklede slurrypompen

Zacht natuurrubber tegen abrasieve en corrosieve slurry. Kinarox® Vita-pompen vervangen volledige Linatex® Mark 3 (IIIR)-pompen.

Verdeeld door

vaikon

Een beproefd rubberbekleed ontwerp, met onderdelen en service van Vaikon

Kinarox® Vita is een horizontale slurrypomp met voeringen en waaier in zacht natuurrubber. De pomp past op de aansluitingen en de opstelling van Linatex® Mark 3 (IIIR)-pompen. U vervangt dus een volledige pomp zonder uw leidingwerk aan te passen.

8
maten, van 1.5×1.5 tot 12×10 (inch)

38 Shore
voeringen en waaier in natuurrubber

Dry gland
standaard asafdichting, zonder afdichtingswater

4
persstanden, afgestemd op uw installatie

Waarom Kinarox® Vita

Vervangt uw Linatex®-pomp
Maatvoering uitwisselbaar met Linatex® Mark 3 (IIIR)-pompen: dezelfde aansluitingen en opstelling.

Zacht natuurrubber
Voeringen en gesloten waaier met vier schoepen in natuurrubber van 38 Shore. De rubberdelen zijn uitwisselbaar met Linatex®-onderdelen.

Dry gland-afdichting
Een rubberen vlakafdichting die tegen een harde, stilstaande slijtring loopt. Geen afdichtingswater, dus geen verdunning van de slurry.

Geen aparte flenspakkingen
De rubbervoering loopt door over de zuig- en persflens en vormt zelf de pakking.

Flexibele opstelling
Flensboring volgens BS4504 of ASA150, vier persstanden, met riemaandrijving of direct gekoppeld.

Onderdelen uit voorraad
Waaiers, voeringen en dry gland-servicekits uit ons magazijn in Lommel.

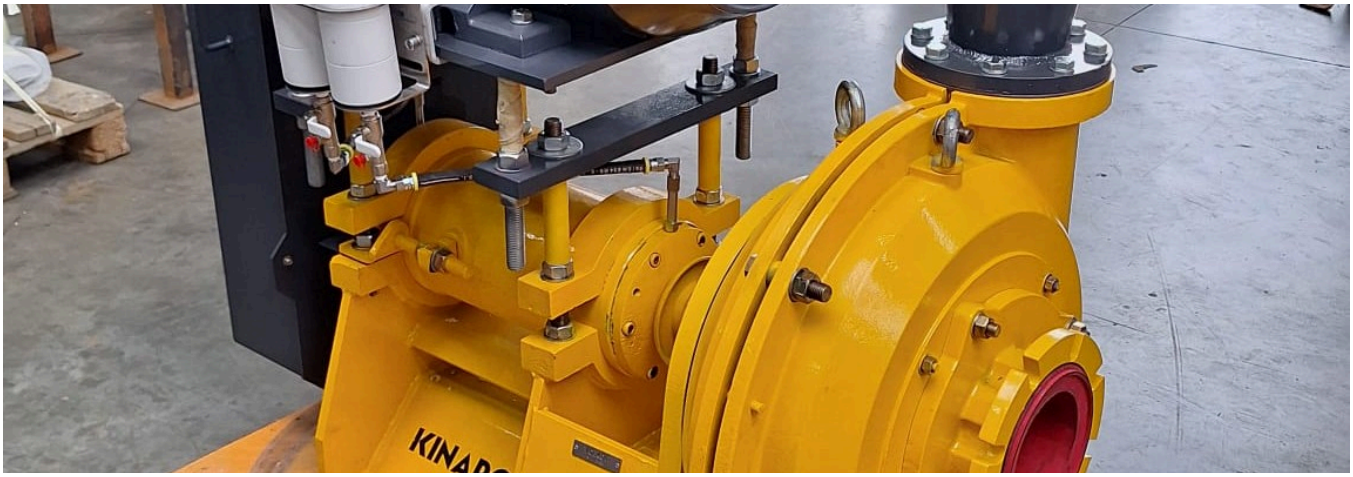

Toepassingen

Zand en grind
Zand en water naar classificatie en ontwatering.

Mineraalverwerking
Maalcircuits, hydrocycloonvoeding, concentraten en tailings.

Steenkoolwassing
Zware-mediumcircuits, hydrocycloonvoeding en onderloop van indikkers.

Chemie en afvalwater
Veel zure of basische oplossingen bij gematigde temperaturen, en afvoer van afvalwater.

Gebouwd rond zacht natuurrubber

Natuurrubber vangt de impact van fijne en middelgrote deeltjes op in plaats van weg te slijten. De rubberdelen zijn de slijtdelen; de rest van de pomp is gebouwd voor een lange levensduur.

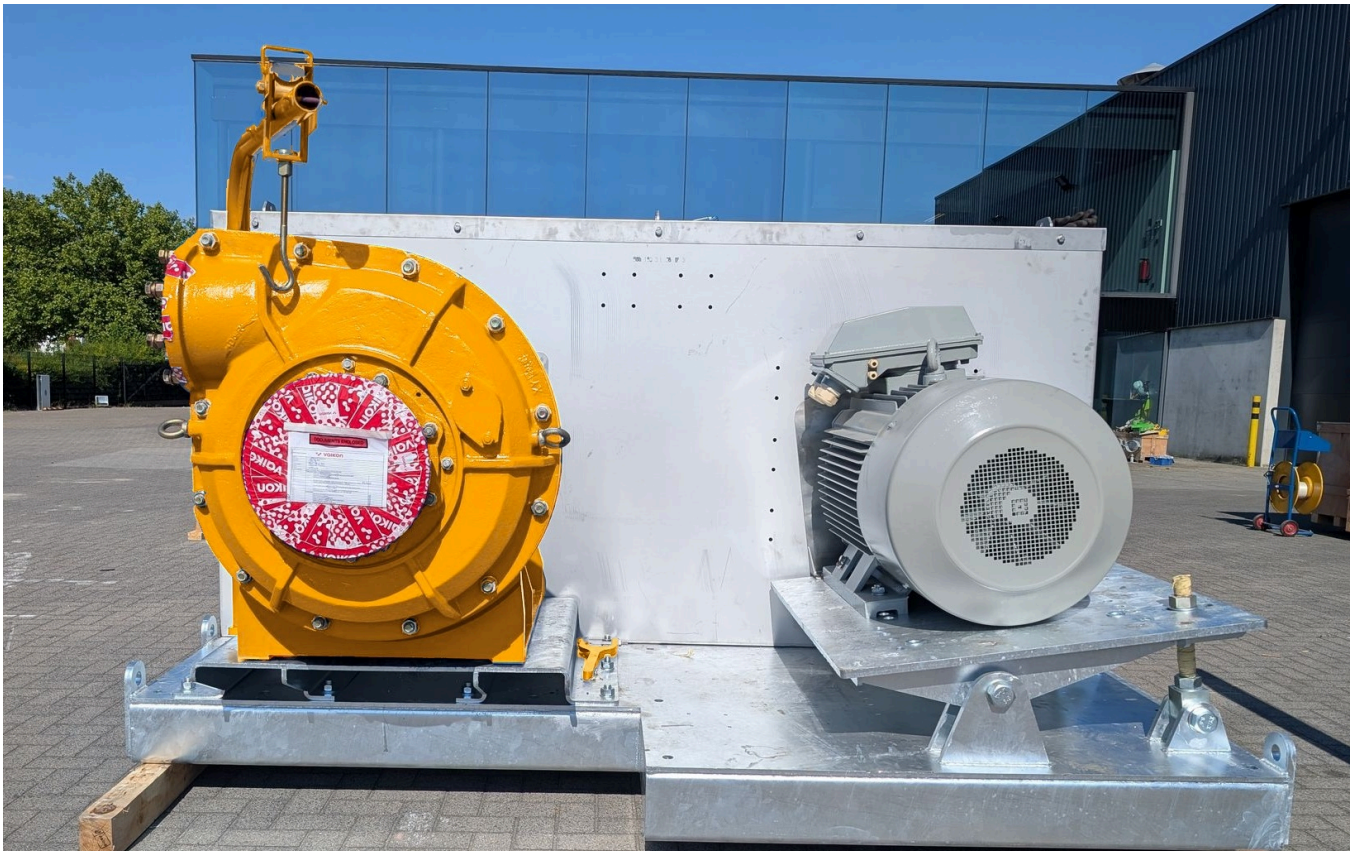

Kinarox® Vita 10×8 met grondraam, riemkap en motor.

Waaier	Gesloten waaier met vier schoepen in natuurrubber van 38 Shore, met uitpompschoepen aan de achterzijde die de druk aan de gland verlagen.
Voeringen	Voeringen aan zuigzijde en glandzijde in natuurrubber van 38 Shore. De voering loopt door over de flenzen en vormt de flenspakking.
Asafdichting	Standaard een dry gland. Een hydrostatische gland of pakkingsgland is mogelijk wanneer een dry gland niet geschikt is.
Lagerhuis	Zwaar uitgevoerd lagerhuis, vetgesmeerd.
Aansluitingen	Zuig- en persflens met boring volgens BS4504 of ASA150. Aansluiten met vlakke flenzen.
Persstand	De persopening is in vier standen te draaien.

Geleverd zoals u het nodig hebt

- ✓ **Pomp met vrij aseinde**
- ✓ **Met riemaandrijving en de motor boven de pomp**
- ✓ **Direct gekoppeld**
- ✓ **Met grondraam, riemkap en motor**

Werkgebied

Debiet en opvoerhoogte per maat, op helder water. Gebruik de grafiek voor een eerste keuze; wij bevestigen maat en toerental voor uw toepassing.

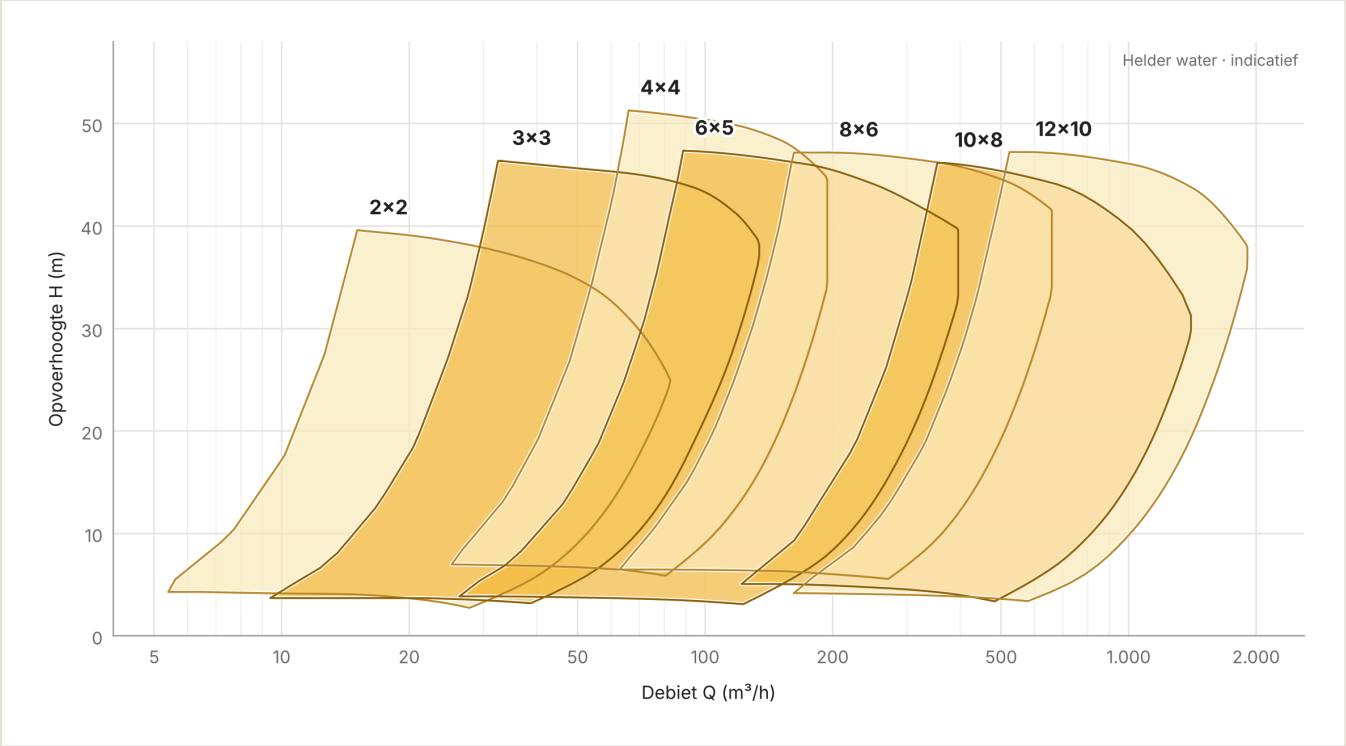

Indicatief werkgebied op helder water. De maat 1.5×1.5 wordt op aanvraag geselecteerd.

Maat	Debiet (m³/h)	Max. opvoerhoogte (m)	Toerental (tpm)
1.5×1.5	Op aanvraag	Op aanvraag	Op aanvraag
2×2	5 – 83	41	800 – 2.400
3×3	9 – 134	46	600 – 2.100
4×4	25 – 194	51	600 – 1.600
6×5	26 – 396	48	400 – 1.400
8×6	61 – 659	47	450 – 1.200
10×8	112 – 1.404	46	400 – 1.200
12×10	162 – 1.908	47	270 – 900

Wat we nodig hebben voor een selectie

- Debiet en totale opvoerhoogte
- Vaste stof: dichtheid, concentratie en korrelgrootte
- Draagvloeistof en temperatuur
- Leidingverloop en zuigcondities
- Type en maat van uw huidige pomp, als u een pomp vervangt

Drie glandtypes

De gland dicht de as af waar die het pomphuis verlaat. Kinarox® Vita-pompen hebben standaard een dry gland. Voor toepassingen waar een dry gland niet geschikt is, zoals pompen in serie, leveren we een gland met afdichtingswater.

Dry gland (D)

Standaard · Geen afdichtingswater

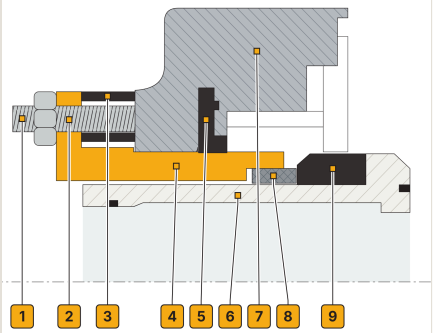

1. Steltapeind met moer
2. Opstaande rand van de stelbus
3. Rubberen afstandsring op het tapeind
4. Stelbus
5. Glandafdichting
6. Asbus
7. Glandhuis
8. Harde slijtring (stilstaand)
9. Rubber vlakafdichting (draait mee met de as)

Hydrostatische gland (H)

Op aanvraag · Schoon afdichtingswater

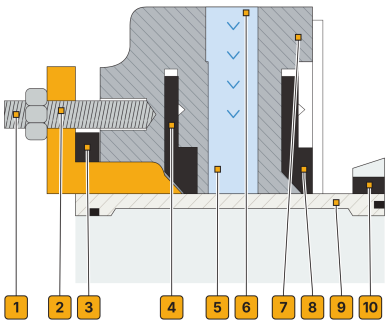

1. Steltapeind met moer
2. Stelgland
3. Elastische pakking
4. Glandafdichting (lagerzijde)
5. Waterkamer
6. Toevoer afdichtingswater (schoon water)
7. Glandhuis
8. Glandafdichting
9. Asbus
10. Axiale expeller

Pakkingsgland (P)

Op aanvraag · Schoon spoelwater

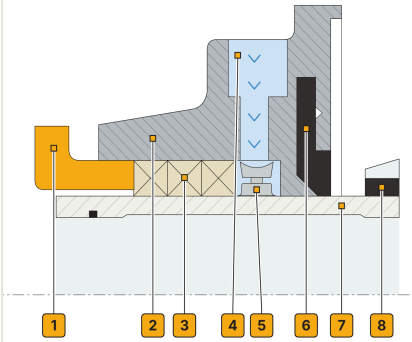

1. Stelgland
2. Glandhuis
3. Pakkingringen
4. Toevoer spoelwater of vet
5. Lantaarnring
6. Glandafdichting
7. Asbus
8. Axiale expeller

Schematische doorsnede. Lagerzijde links, pompzijde rechts.

Glandhuis · Stelonderdelen · Rubberen afdichtingen · Asbus · Harde slijtring · Pakking · Afdichtingswater

	Dry gland (D)	Hydrostatische gland (H)	Pakkingsgland (P)
Afdichtingswater	Geen	Schoon water, ca. 0,2 bar boven de persdruk	Schoon spoelwater, of een vettoevoer onder druk
Effect op de slurry	Geen verdunning	Enige verdunning door afdichtingswater	Enige verdunning door spoelwater
Afstelling	Afstellen op een lichte drup terwijl de pomp draait; niet te vast aanspannen	Afstellen terwijl de pomp draait	Pakking afstellen terwijl de pomp draait
Geschikt voor	Enkele pompen, bv. zand en grind en scheidingsinstallaties	Pompen in serie en boosterpompen	Sites met schoon water of vettoevoer
Niet geschikt voor	Pompen in serie of boosterpompen: de afdichtingsdruk wordt te hoog	Sites zonder betrouwbare toevoer van schoon water	Sites zonder schoon water of vettoevoer

Afdichtingswater voor de hydrostatische gland

Maat	2×2	3×3	4×4	6×5	8×6	10×8	12×10
l/s	0,04	0,05	0,07	0,07	0,09	0,10	0,20
m³/h	0,14	0,18	0,25	0,25	0,32	0,36	0,72

Gebruik enkel schoon water, nooit slurry. De levensduur van de gland hangt af van hoe schoon het afdichtingswater is. Een hogere druk dicht niet beter af; hij verbruikt enkel meer water en verdunt de slurry.

Algemene afmetingen

Hoofdafmetingen per maat, pomp met vrij aseinde. Maten in mm, massa in kg.

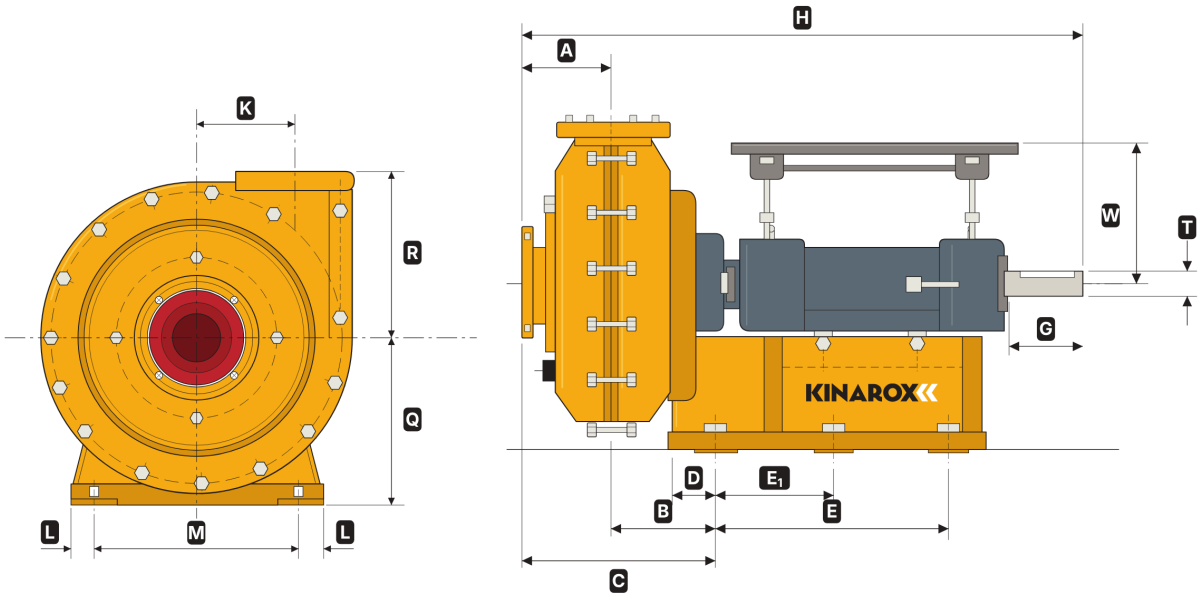

Eindaanzicht

Zijaanzicht

Maat	Massa	A	B	C	D	E	E_1	G	H	K	L	M	Q	R	T	W min	W max
1.5×1.5	142	87	137	224	49,5	310	–	70	725	111	20	285	250	216	40	165	220
2×2	156	92,5	132	224,5	49,5	310	–	70	725	120,5	20	285	250	241	40	165	220
3×3	326	120	180	300	65	355	–	120	915	168	30	360	300	295	45	250	310
4×4	440	132	169	301	57	460	–	127	998,5	184	30	400	336	324	60	272	372
6×5	608	211	234	445	100	479	–	189	1286	210	30	480	390	368	65	340	440
8×6	736	217,5	223	440,5	90	468	–	174	1312,5	222	35	490	428	394	70	345	445
10×8	1250	309	270	579	108	660	330	200	1600	321	40	660	550	406	90	430	585
12×10	1956	317,5	285	602,5	70	640	320	200	1697,5	368	40	750	600	483	100	–	–

W min en W max: hoogte van het motorplatform boven de hartlijn van de as. Indicatieve maten; vraag een gecertificeerde maattekening aan voor uw installatie.

Toepassingen per sector

Typische taken voor dit rubberbekleed pompontwerp. Staat uw toepassing er niet tussen? Stuur ons de gegevens en we adviseren over maat, aandrijving en asafdichting.

Sector	Classificatie en ontwatering	Hydrocycloon-voeding	Zware media	Maalcircuits	Indikkervoeding en -onderloop	Flotatie	Concentraten en tailings	As en residu	Afvalwater	Zuren en chemische oplossingen	Slib en baggeren
ZAND, GRIND EN MINERALEN											
Zandwinning	✓	✓									
Ertsmijnbouw		✓		✓			✓	✓			
Kaolienwinning		✓									
Glasindustrie	✓								✓		
STEENKOOL EN ENERGIE											
Steenkoolwasserijen		✓	✓		✓				✓		
Elektriciteitscentrales								✓			
PROCESINDUSTRIE											
Chemische industrie									✓	✓	
Cementproductie				✓	✓	✓					
Staalindustrie										✓	
Papierindustrie									✓		
WATER EN MILIEU											
Waterbehandeling	✓										
Irrigatie en baggerwerken											✓
Groentewasserijen	✓								✓		



Lagerhuis en glandzijde met dry gland.

Acht maten, slijtdelen uit voorraad

De maatcode geeft zuig- × persopening in inch. Tot en met 4×4 zijn zuig- en persopening gelijk; de grotere maten hebben een grotere zuig- dan persopening.

1.5×1.5 35/35 mm	**2×2** 50/50 mm	**3×3** 80/80 mm	**4×4** 100/100 mm
6×5 150/125 mm	**8×6** 200/150 mm	**10×8** 250/200 mm	**12×10** 300/250 mm





Waaiers en voeringen in natuurrubber in ons magazijn in Lommel.

Slijt- en servicedelen

- Waaiers in natuurrubber
- Voeringen zuigzijde en glandzijde
- Dry gland-servicekits
- Servicekits voor hydrostatische gland
- Lagerhuizen
- Ombouwkits, bv. van dry gland naar hydrostatische gland

De natuurrubberdelen passen ook in Linatex® Mark 3 (IIIR)- en Mark 2 (IIR)-pompen. Stuur ons de maat of het onderdeelnummer en we bieden het passende onderdeel aan.

Van aanvraag tot opstart

1 **Stuur ons uw huidige pomp**

Type en maat van uw bestaande pomp, of een foto van het typeplaatje, volstaan om te starten.

2 **We bevestigen de pasvorm**

We controleren of de Kinarox® Vita op uw bestaande aansluitingen en opstelling past.

3 **Een volledig gespecificeerde offerte**

Afgestemd op uw proces: maat, aandrijving en asafdichting.

4 **Levering en opstart**

We leveren de pomp met vrij aseinde of met motor en aandrijving, en helpen bij de opstart.

Zonder risico overstappen

Kinarox® Vita-pompen zijn qua maatvoering uitwisselbaar met Linatex® Mark 3 (IIIR)-pompen. Uw leidingwerk en fundatie blijven zoals ze zijn.

- ✓ **Dezelfde aansluitingen en opstelling**
- ✓ **Uitwisselbare natuurrubberdelen**
- ✓ **Advies ter plaatse voor u beslist**

Veelgestelde vragen

Heeft de dry gland afdichtingswater nodig?

Nee. De dry gland is een rubberen vlakafdichting tegen een harde, stilstaande slijtring en werkt zonder afdichtingswater.

Kan ik een dry gland gebruiken bij pompen in serie?

Nee. Bij pompen in serie of boosterpompen wordt de druk aan de gland te hoog. Kies dan een hydrostatische gland of pakkingsgland.

Passen de rubberdelen in mijn Linatex®-pomp?

Ja. De natuurrubberdelen zijn uitwisselbaar met onderdelen van Linatex® Mark 3 (IIIR) en Mark 2 (IIR).



Glandzijde met dry gland, tussen pomphuis en lagerhuis.

Onderdelen en service van één partner

Onderdelen uit voorraad

Waaiers, voeringen en glandservicekits in natuurrubber in Lommel, voor snelle levering in heel Europa.

Advies ter plaatse

We bekijken uw installatie en toepassing voor we een maat, aandrijving en asafdichting voorstellen.

Werkplaats

We bouwen pompen op in onze eigen werkplaats, met vrij aseinde of volledig met motor en aandrijving.



Kinarox® Vita 6×5 met motor, riemaandrijving en riemkap.

Een Linatex®-pomp vervangen?

Stuur ons de maat, het onderdeelnummer of een foto van het typeplaatje. U ontvangt een volledig gespecificeerde offerte, afgestemd op uw proces.

Offerte aanvragen | **Gratis evaluatie ter plaatse**

TELEFOON
+32 493 05 02 66

E-MAIL
info@vaikon.com

WEB
www.vaikon.com/nl/kinarox-vita-slurry-pumps

Vaikon BV · Balendijk 205 · 3920 Lommel · België
Linatex® is een geregistreerd handelsmerk van de eigenaar. Vaikon is niet verbonden aan de merkeigenaar; merknamen worden enkel gebruikt om compatibiliteit aan te geven.
Prestatiegegevens zijn indicatief en gebaseerd op helder water. Specificaties kunnen zonder voorafgaande kennisgeving wijzigen.